外形図

AQ6150/AQ6151
光波長計

単位：mm

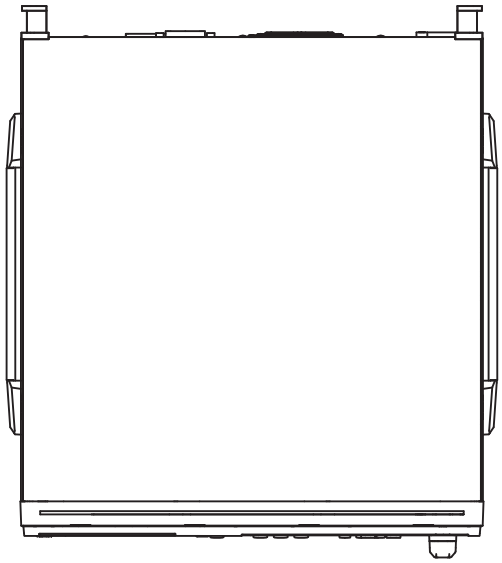

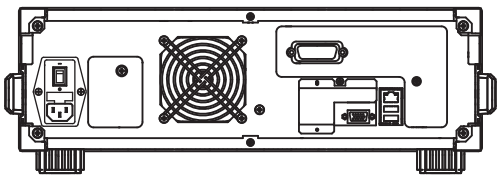

背面図

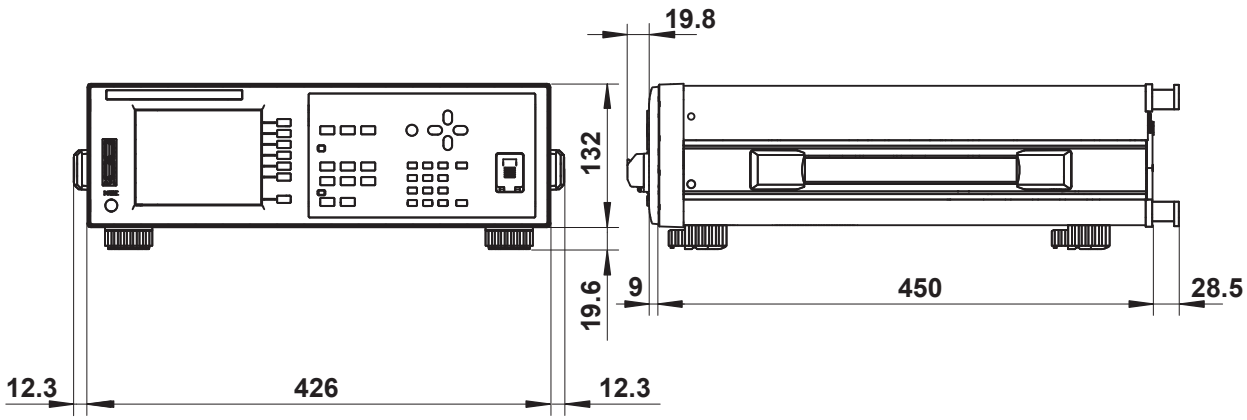

指示なき寸法公差は、±3%（ただし10mm未満は±0.3mm）とする。

YOKOGAWA

All Rights Reserved, Copyright © August 2013 Yokogawa Meters & Instruments Corporation
Printed in Japan

SD AQ6150-01JA
2013.9 初版